D12D-A MH, D12D-B MH, D12D-C MH, D12D-E MH, D12D-G MH, D12C-A MP, D12D-A MP, D12D-C MP

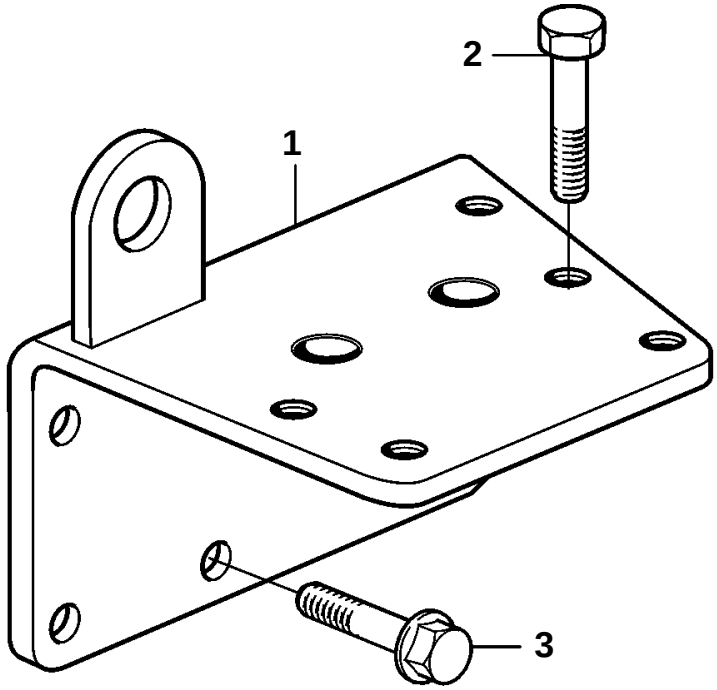

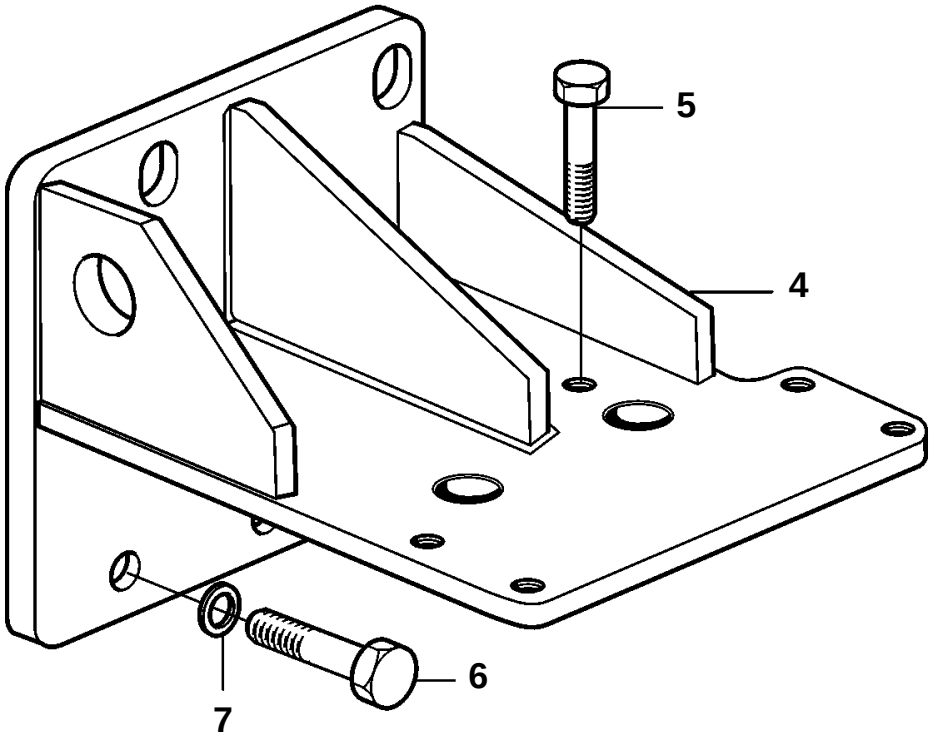

19244

D12D-A MH, D12D-B MH, D12D-C MH, D12D-E MH, D12D-G MH, D12C-A MP, D12D-A MP, D12D-C MP

REF	PART NO.	QTY	DESCRIPTION	NOTES
4	863967	1	Bracket	S.B
	863966	1	Bracket	P
5	970972	2	Hexagon screw	
6	955363	10	Hexagon screw	
7	941912	10	Spring washer	